1 概述

STC8 系列单片机是不需要外部晶振和外部复位的单片机，是以超强抗干扰/超低价/高速/低功耗为目标的 8051 单片机，在相同的工作频率下，STC8 系列单片机比传统的 8051 约快 12 倍（速度快 11.2~13.2 倍），依次按顺序执行完全部的 111 条指令，STC8 系列单片机仅需 147 个时钟，而传统 8051 则需要 1944 个时钟。STC8 系列单片机是 STC 生产的单时钟/机器周期(1T)的单片机，是宽电压/高速/高可靠/低功耗/强抗静电/较强抗干扰的新一代 8051 单片机，超级加密。指令代码完全兼容传统 8051。

MCU 内部集成高精度 R/C 时钟(±0.3%，常温下+25℃)，-1.8%～+0.8%温飘(-40℃~+85℃)，-1.0%～+0.5%温飘(-20℃~+65℃)。ISP 编程时 5MHz~30MHz 宽范围可设置，可彻底省掉外部昂贵的晶振和外部复位电路(内部已集成高可靠复位电路，ISP 编程时 4 级复位门槛电压可选)。

MCU 内部有 3 个可选时钟源：内部 24MHz 高精度 IRC 时钟（可适当调高或调低）、内部 32KHz 的低速 IRC、外部 4M~33M 晶振或外部时钟信号。用户代码中可自由选择时钟源，时钟源选定后可再经过 8-bit 的分频器分频后再将时钟信号提供给 CPU 和各个外设（如定时器、串口、SPI 等）。

MCU 提供两种低功耗模式：IDLE 模式和 STOP 模式。IDLE 模式下，MCU 停止给 CPU 提供时钟，CPU 无时钟，CPU 停止执行指令，但所有的外设仍处于工作状态，此时功耗约为 1.3mA（6MHz 工作频率）。STOP 模式即为主时钟停振模式，即传统的掉电模式/停电模式/停机模式，此时 CPU 和全部外设都停止工作，功耗可降低到 0.1uA 以下。IDLE 模式可以由外部中断（INT0/INT1/INT2/INT3/INT4）、定时器中断（定时器 0/定时器 1/定时器 2/定时器 3/定时器 4）、串口中断（串口 1/串口 2/串口 3/串口 4）、PCA/CCP/PWM 中断、增强型 PWM、增强型 PWM 异常检测、ADC 模数转换中断、LVD 低压检测、SPI 中断、I2C 中断、比较器中断唤醒。STOP 模式可以由 INT0/INT1 端口上升沿/下降沿、INT2/INT3/INT4 端口下降沿、T0/T1/T2/T3/T4 端口下降沿、RxD/RxD_2/RxD_3/RxD_4 端口下降沿、RxD2/RxD2_2 端口下降沿、RxD2/RxD2_2 端口下降沿、RxD3/RxD3_2 端口下降沿、RxD4/RxD4_2 端口下降沿、CCP0/CCP0_2/CCP0_3/CCP0_4 端口下降沿、CCP1/CCP1_2/CCP1_3/CCP1_4 端口下降沿、CCP2/CCP2_2/CCP2_3/CCP2_4 端口下降沿、CCP3/CCP3_2/CCP3_3/CCP3_4 端口下降沿、LVD 低压检测以及掉电唤醒定时器（进入掉电模式前需要先使能掉电唤醒定时器）唤醒。

MCU 提供了丰富的数字外设（4 个串口、5 个定时器、4 组 PCA、8 组增强型 PWM 以及 I^2C、SPI）接口与模拟外设（速度高达 800K 即每秒 80 万次采样的 12 位*15 路超高速 ADC、比较器），可满足广大用户的设计需求。

数字功能可使用程序在多个管脚之间进行切换。串口 1 可以组为单位（[TxD/RxD]为一组）在[P3.0/P3.1]、[P3.6/P3.7]、[P1.6/P1.7]、[P4.3/P4.4]这 4 组之间进行任意切换；串口 2 可以组为单位（[TxD2/RxD2]为一组）在[P1.0/P1.1]、[P4.0/P4.2]这 2 组之间进行任意切换；串口 3 可以组为单位（[TxD3/RxD3]为一组）在[P0.0/P0.1]、[P5.0/P5.1]这 2 组之间进行任意切换；串口 4 可以组为单位（[TxD4/RxD4]为一组）在[P0.2/P0.3]、[P5.2/P5.3]这 2 组之间进行任意切换；PCA 可以组为单位（[ECI/CCP0/CCP1/CCP2/CCP3]为一组）在[P1.2/P1.7/P1.6/P1.5/P1.4]、[P2.2/P2.3/P2.4/P2.5/P2.6]、[P7.4/P7.0/P7.1/P7.2/P7.3]、[P3.5/P3.3/P3.2/P3.1/P3.0]这 4 组之间进行任意切换；SPI 可以组为单位（[SS/MOSI/MISO/SCLK]为一组）在[P1.2/P1.3/P1.4/P1.5]、[P2.2/P2.3/P2.4/P2.5]、[P7.4/P7.5/P7.6/P7.7]、[P3.5/P3.4/P3.3/P3.2]这 4 组之间进行任意切换；I^2C 可以组为单位（[SCL/SDA]为一组）在[P1.5/P1.4]、[P2.5/P2.4]、[P7.7/P7.6]、[P3.2/P3.3]这 4 组之间进行任意切换；增强型 PWM 的每一路均可各自独立地在 3 个端口之间任意切换（详细切换介绍请参考第 3.3 章的功能脚切换）。

STC8 系列单片机内部集成了增强型的双数据指针。通过程序控制，可实现数据指针自动递增或递减功能以及两组数据指针的自动切换功能。

产品线	UART	定时器	ADC	增强型 PWM	高级 PWM	RTC	PCA	比较器	SPI	I2C	备注
STC8A8K64S4A12	●	●	●	●			●	●	●	●	
STC8A4K64S2A12	●	●	●	●			●	●	●	●	
STC8F2K64S4	●	●						●	●	●	
STC8F2K64S2	●	●						●	●	●	
STC8H1K64S2A10	●	●	●		●			●	●	●	
STC8H1K08S2A10	●	●	●		●			●	●	●	
STC8H1K08S2	●	●						●	●	●	
STC8H04A10	●	●	●					●	●	●	
STC8H04	●	●						●	●	●	

2 特性及价格

2.1 STC8F2K64S2 系列特性及价格

➢ 选型价格（不需要外部晶振、不需要外部复位）

单片机型号	工作电压（V）	Flash 程序存储器 10 万次 字节	大容量扩展 SRAM 字节	强大的双 DPTR 可增可减	EEPROM 10 万次 字节	I/O 口最多数量	串口并可掉电唤醒	SPI	I^2C	定时器/计数器（T0-T4 外部管脚也可掉电唤醒）	16 位高级 PWM 定时器 互补对称死区	15 位增强型 PWM（带死区控制）	PCA/CCP/PWM（可当外部中断并可掉电唤醒）	掉电唤醒专用定时器	15 路高速 ADC（8 路 PWM 可当 8 路 D/A 使用）	比较器（可当 1 路 A/D，可作外部掉电检测）	内部低压检测中断并可掉电唤醒	看门狗 复位定时器	内部高可靠复位（可选复位门槛电压）	内部高精准时钟（24MHz 可调）	可对外输出时钟及复位	程序加密后传输（防拦截）	可设置下次更新程序需口令	支持 RS485 下载	支持 USB 直接下载	本身就可在线仿真	封装						
																											LQFP44	LQFP32	QFN32 <4x4mm>	TSSOP20	SOP16	SOP8	PDIP40
STC8F2K08S2	2.0-5.5	8K	2K	2	4K	18	2	有	有	5	-	-	-	有	-	有	有	有	4 级	有	是	有	是	是	是	是				¥1.2	1.15		
STC8F2K16S2	2.0-5.5	16K	2K	2	4K	42	2	有	有	5	-	-	-	有	-	有	有	有	4 级	有	是	有	是	是	是	是	¥1.8	¥1.6	1.65	¥1.4	1.35		
STC8F2K32S2	2.0-5.5	32K	2K	2	32K	42	2	有	有	5	-	-	-	有	-	有	有	有	4 级	有	是	有	是	是	是	是	1.99	¥1.8	1.85				
STC8F2K60S2	2.0-5.5	60K	2K	2	4K	42	2	有	有	5	-	-	-	有	-	有	有	有	4 级	有	是	有	是	是	是	是	¥2.2	¥2.0					
STC8F2K64S2	2.0-5.5	64K	2K	2	IAP	42	2	有	有	5	-	-	-	有	-	有	有	有	4 级	有	是	有	是	是	是	是	¥2.2	¥2.0					

各个版本芯片的使用注意事项请参考“附录 A、应用注意事项”

➢ 内核

- ✓ 超高速 8051 内核（1T），比传统 8051 约快 12 倍以上
- ✓ 指令代码完全兼容传统 8051
- ✓ 16 个中断源，4 级中断优先级
- ✓ 支持在线仿真

➢ 工作电压

- ✓ 2.0V～5.5V
- ✓ 内建 LDO

➢ 工作温度

- ✓ -40℃～85℃

➢ **Flash 存储器**

- ✓ 最大 64K 字节 FLASH 空间，用于存储用户代码
- ✓ 支持用户配置 EEPROM 大小，512 字节单页擦除，擦写次数可达 10 万次以上
- ✓ 支持在系统编程方式（ISP）更新应用程序，无需专用编程器
- ✓ 支持单芯片仿真，无需专用仿真器，理论断点个数无限制

➢ **SRAM**

- ✓ 128 字节内部直接访问 RAM（DATA）
- ✓ 128 字节内部间接访问 RAM（IDATA）
- ✓ 2048 字节内部扩展 RAM（内部 XDATA）
- ✓ 外部最大可扩展 64K 字节 RAM（外部 XDATA）

- **时钟控制**
  - ✓ 内部 24MHz 高精度 IRC（ISP 编程时可进行上下调整）
    - ⌖ 误差±0.3%（常温下 25℃）
    - ⌖ -1.8%～+0.8%温漂（全温度范围，-40℃～85℃）
    - ⌖ -1.0%～+0.5%温漂（温度范围，-20℃～65℃）
  - ✓ 内部 32KHz 低速 IRC（误差较大）
  - ✓ 外部晶振（4MHz～33MHz）和外部时钟输入

    用户可自由选择上面的 3 种时钟源

- **复位**
  - ✓ 硬件复位
    - ⌖ 上电复位
    - ⌖ 复位脚复位（高电平复位），出厂时 P5.4 默认为 IO 口，ISP 下载时可将 P5.4 管脚设置为复位脚
    - ⌖ 看门狗溢出复位
    - ⌖ 低压检测复位，提供 4 级低压检测电压：2.2V、2.4V、2.7V、3.0V
  - ✓ 软件复位
    - ⌖ 软件方式写复位触发寄存器

- **中断**
  - ✓ 提供 16 个中断源：INT0、INT1、INT2、INT3、INT4、定时器 0、定时器 1、定时器 2、定时器 3、定时器 4、串口 1、串口 2、LVD 低压检测、SPI、I^2C、比较器
  - ✓ 提供 4 级中断优先级

- **数字外设**
  - ✓ 5 个 16 位定时器：定时器 0、定时器 1、定时器 2、定时器 3、定时器 4，其中定时器 0 的模式 3 具有 NMI（不可屏蔽中断）功能，定时器 0 和定时器 1 的模式 0 为 16 位自动重载模式
  - ✓ 2 个高速串口：串口 1、串口 2，波特率时钟源最快可为 FOSC/4
  - ✓ SPI：支持主机模式和从机模式以及主机/从机自动切换
  - ✓ I^2C：支持主机模式和从机模式

- **模拟外设**
  - ✓ 比较器

- **GPIO**
  - ✓ 最多可达 42 个 GPIO：P0.0~P0.7、P1.0~P1.7、P2.0~P2.7、P3.0~P3.7、P4.0~P4.7、P5.4~P5.5
  - ✓ 所有的 GPIO 均支持如下 4 种模式：准双向口模式、强推挽输出模式、开漏输出模式、高阻输入模式

- **封装**
  - ✓ LQFP44、LQFP32、PDIP40、TSSOP20、SOP16

3 管脚及说明

3.1 管脚图

3.1.1 STC8F2K64S2 系列管脚图

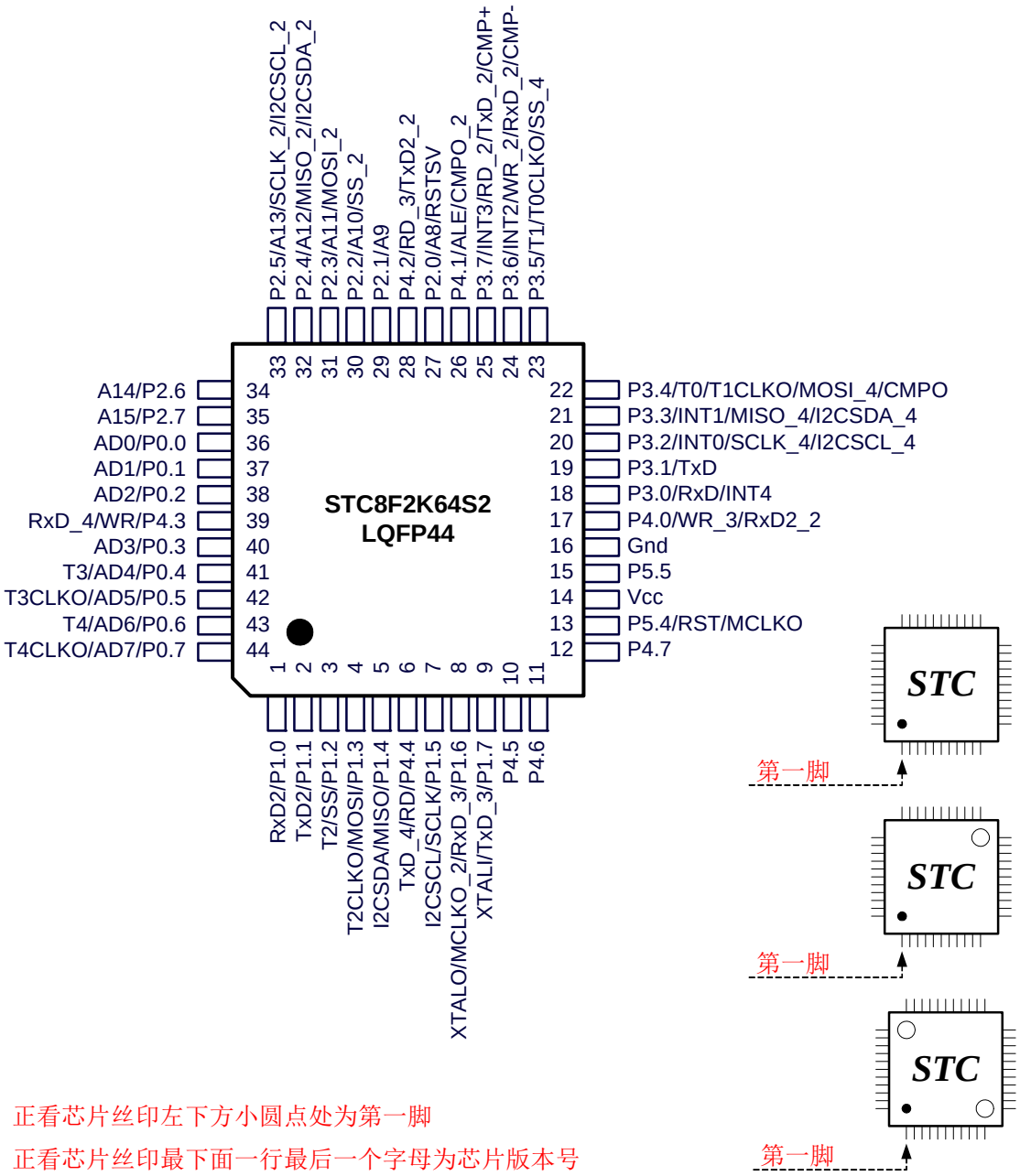

正看芯片丝印左下方小圆点处为第一脚

正看芯片丝印最下面一行最后一个字母为芯片版本号

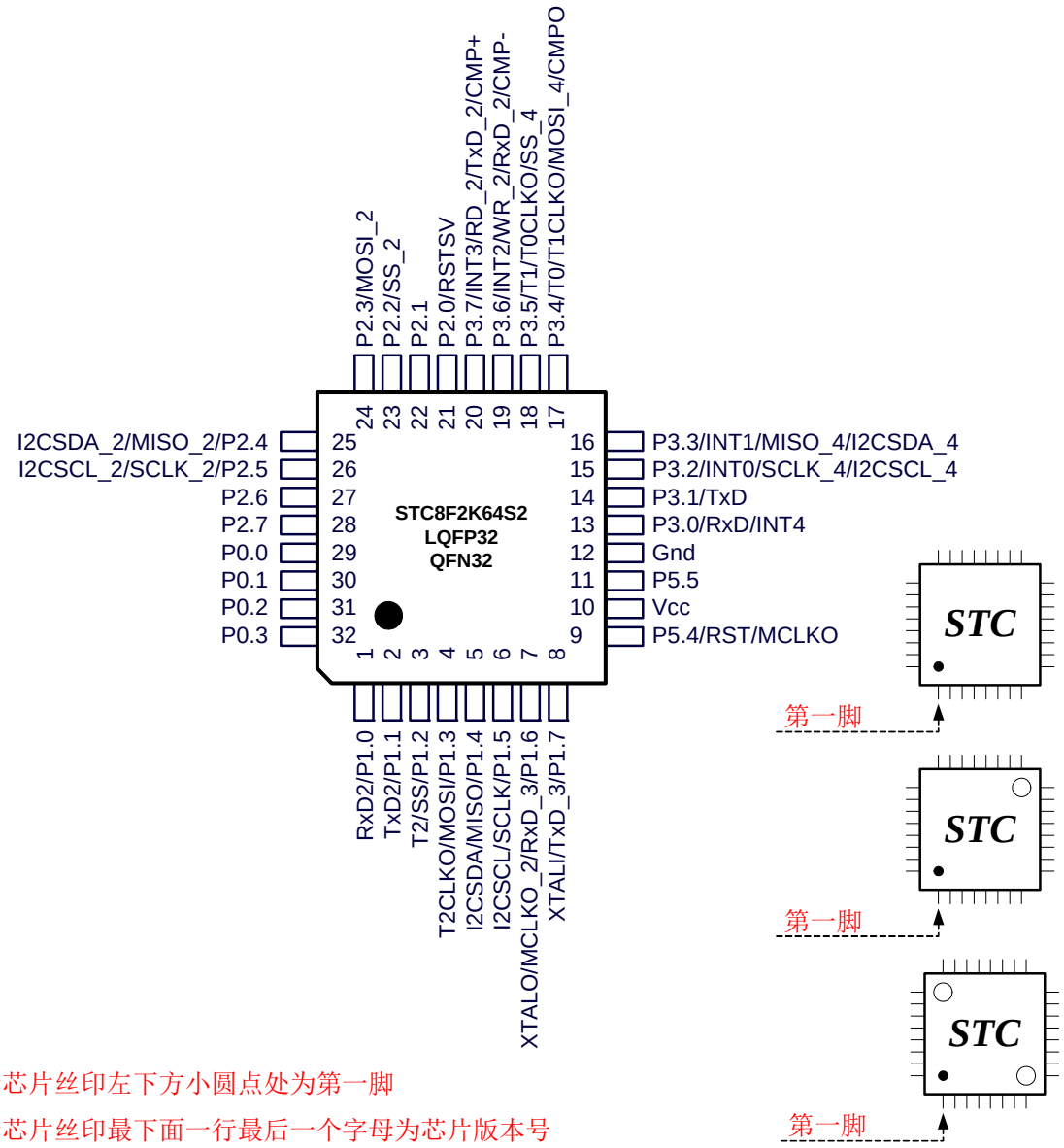

正看芯片丝印左下方小圆点处为第一脚

正看芯片丝印最下面一行最后一个字母为芯片版本号

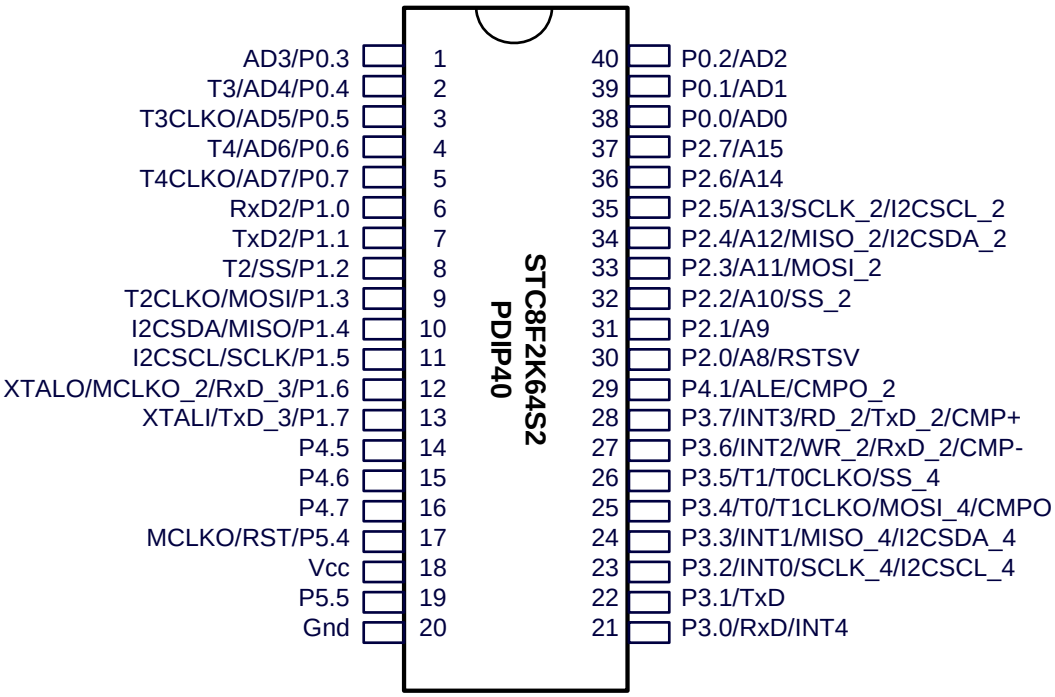
STC8F2K64S2
PDIP40
AD3/P0.3 1
T3/AD4/P0.4 2
T3CLKO/AD5/P0.5 3
T4/AD6/P0.6 4
T4CLKO/AD7/P0.7 5
RxD2/P1.0 6
TxD2/P1.1 7
T2/SS/P1.2 8
T2CLKO/MOSI/P1.3 9
I2CSDA/MISO/P1.4 10
I2CSCL/SCLK/P1.5 11
XTALO/MCLKO_2/RxD_3/P1.6 12
XTALI/TxD_3/P1.7 13
P4.5 14
P4.6 15
P4.7 16
MCLKO/RST/P5.4 17
Vcc 18
P5.5 19
Gnd 20
40 P0.2/AD2
39 P0.1/AD1
38 P0.0/AD0
37 P2.7/A15
36 P2.6/A14
35 P2.5/A13/SCLK_2/I2CSCL_2
34 P2.4/A12/MISO_2/I2CSDA_2
33 P2.3/A11/MOSI_2
32 P2.2/A10/SS_2
31 P2.1/A9
30 P2.0/A8/RSTSV
29 P4.1/ALE/CMPO_2
28 P3.7/INT3/RD_2/TxD_2/CMP+
27 P3.6/INT2/WR_2/RxD_2/CMP-
26 P3.5/T1/T0CLKO/SS_4
25 P3.4/T0/T1CLKO/MOSI_4/CMPO
24 P3.3/INT1/MISO_4/I2CSDA_4
23 P3.2/INT0/SCLK_4/I2CSCL_4
22 P3.1/TxD
21 P3.0/RxD/INT4

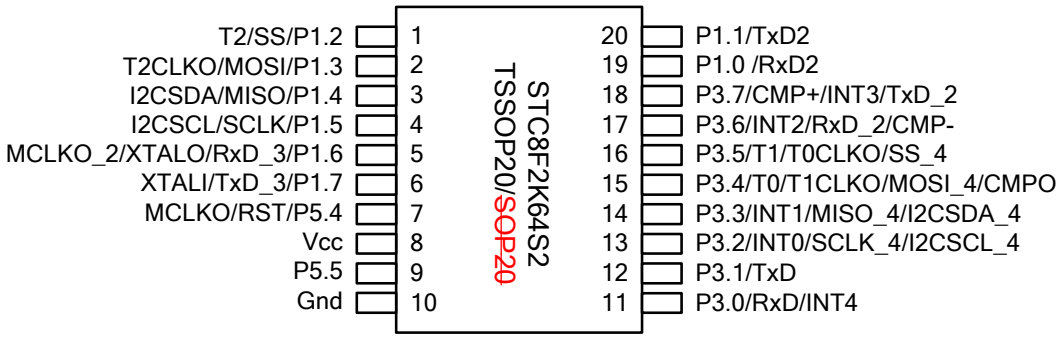
STC8F2K64S2
TSSOP20/SOP20
T2/SS/P1.2 1
T2CLKO/MOSI/P1.3 2
I2CSDA/MISO/P1.4 3
I2CSCL/SCLK/P1.5 4
MCLKO_2/XTALO/RxD_3/P1.6 5
XTALI/TxD_3/P1.7 6
MCLKO/RST/P5.4 7
Vcc 8
P5.5 9
Gnd 10
20 P1.1/TxD2
19 P1.0 /RxD2
18 P3.7/CMP+/INT3/TxD_2
17 P3.6/INT2/RxD_2/CMP-
16 P3.5/T1/T0CLKO/SS_4
15 P3.4/T0/T1CLKO/MOSI_4/CMPO
14 P3.3/INT1/MISO_4/I2CSDA_4
13 P3.2/INT0/SCLK_4/I2CSCL_4
12 P3.1/TxD
11 P3.0/RxD/INT4

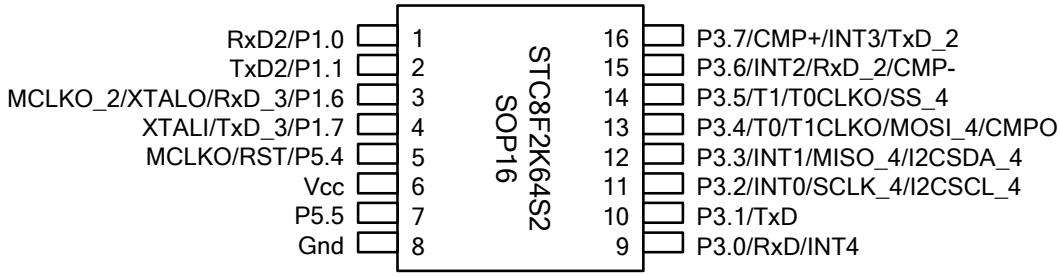
STC8F2K64S2
SOP16
RxD2/P1.0 1
TxD2/P1.1 2
MCLKO_2/XTALO/RxD_3/P1.6 3
XTALI/TxD_3/P1.7 4
MCLKO/RST/P5.4 5
Vcc 6
P5.5 7
Gnd 8
16 P3.7/CMP+/INT3/TxD_2
15 P3.6/INT2/RxD_2/CMP-
14 P3.5/T1/T0CLKO/SS_4
13 P3.4/T0/T1CLKO/MOSI_4/CMPO
12 P3.3/INT1/MISO_4/I2CSDA_4
11 P3.2/INT0/SCLK_4/I2CSCL_4
10 P3.1/TxD
9 P3.0/RxD/INT4

3.2 管脚说明

3.2.1 STC8F2K64S2 系列管脚说明

编号			名称	类型	说明
LQFP44	PDIP40	LQFP32			
2	7	2	P1.1	I/O	标准 IO 口
			TxD2	O	串口 2 的发送脚
3	8	3	P1.2	I/O	标准 IO 口
			SS	I	SPI 的从机选择脚（主机为输出）
			T2	I	定时器 2 外部时钟输入
4	9	4	P1.3	I/O	标准 IO 口
			MOSI	I/O	SPI 主机输出从机输入
			T2CLKO	O	定时器 2 时钟分频输出
5	10	5	P1.4	I/O	标准 IO 口
			MISO	I/O	SPI 主机输入从机输出
			SDA	I/O	I2C 接口的数据线
6			P4.4	I/O	标准 IO 口
			RD	O	外部总线的读信号线
			TxD_4	O	串口 1 的发送脚
7	11	6	P1.5	I/O	标准 IO 口
			SCLK	I/O	SPI 的时钟脚
			SCL	I/O	I2C 的时钟线
8	12	7	P1.6	I/O	标准 IO 口
			RxD_3	I	串口 1 的接收脚
			XTALO	O	外部晶振的输出脚
			MCLKO_2	O	主时钟分频输出
9	13	8	P1.7	I/O	标准 IO 口
			TxD_3	O	串口 1 的发送脚
			XTALI	I	外部晶振/外部时钟的输入脚
10	14		P4.5	I/O	标准 IO 口
11	15		P4.6	I/O	标准 IO 口
12	16		P4.7	I/O	标准 IO 口
13	17	9	P5.4	I/O	标准 IO 口
			RST	I	复位引脚
			MCLKO	O	主时钟分频输出
14	18	10	Vcc	VCC	电源脚

编号			名称	类型	说明
LQFP44	PDIP40	LQFP32			
15	19	11	P5.5	I/O	标准 IO 口
16	20	12	Gnd	GND	地线
17			P4.0	I/O	标准 IO 口
			WR_3	O	外部总线的写信号线
			RxD2_2	I	串口 2 的接收脚
18	21	13	P3.0	I/O	标准 IO 口
			RxD	I	串口 1 的接收脚
			INT4	I	外部中断 4
19	22	14	P3.1	I/O	标准 IO 口
			TxD	O	串口 1 的发送脚
20	23	15	P3.2	I/O	标准 IO 口
			INT0	I	外部中断 0
			SCL_4	I/O	I2C 的时钟线
			SCLK_4	I/O	SPI 的时钟脚
21	24	16	P3.3	I/O	标准 IO 口
			INT1	I	外部中断 1
			SDA_4	I/O	I2C 接口的数据线
			MISO_4	I/O	SPI 主机输入从机输出
22	25	17	P3.4	I/O	标准 IO 口
			T0	I	定时器 0 外部时钟输入
			T1CLKO	O	定时器 1 时钟分频输出
			MOSI_4	I/O	SPI 主机输出从机输入
			CMPO	O	比较器输出
23	26	18	P3.5	I/O	标准 IO 口
			T1	I	定时器 1 外部时钟输入
			T0CLKO	O	定时器 0 时钟分频输出
			SS_4	I	SPI 的从机选择脚（主机为输出）
24	27	19	P3.6	I/O	标准 IO 口
			INT2	I	外部中断 2
			WR_2	O	外部总线的写信号线
			RxD_2	I	串口 1 的接收脚
			CMP-	I	比较器负极输入

编号			名称	类型	说明
LQFP44	PDIP40	LQFP32			
25	28	20	P3.7	I/O	标准 IO 口
			INT3	I	外部中断 3
			RD_2	O	外部总线的读信号线
			TxD_2	O	串口 1 的发送脚
			CMP+	I	比较器正极输入
26	29		P4.1	I/O	标准 IO 口
			ALE	O	地址锁存信号
			CMPO_2	O	比较器输出
27	30	21	P2.0	I/O	标准 IO 口
			A8	I	地址总线
			RSTSV	-	端口的初始电平可 ISP 下载时配置
28			P4.2	I/O	标准 IO 口
			RD_3	O	外部总线的读信号线
			TxD2_2	O	串口 2 的发送脚
29	31	22	P2.1	I/O	标准 IO 口
			A9	I	地址总线
30	32	23	P2.2	I/O	标准 IO 口
			A10	I	地址总线
			SS_2	I	SPI 的从机选择脚（主机为输出）
31	33	24	P2.3	I/O	标准 IO 口
			A11	I	地址总线
			MOSI_2	I/O	SPI 主机输出从机输入
32	34	25	P2.4	I/O	标准 IO 口
			A12	I	地址总线
			MISO_2	I/O	SPI 主机输入从机输出
			SDA_2	I/O	I2C 接口的数据线
33	35	26	P2.5	I/O	标准 IO 口
			A13	I	地址总线
			SCLK_2	I/O	SPI 的时钟脚
			SCL_2	I/O	I2C 的时钟线
34	36	27	P2.6	I/O	标准 IO 口
			A14	I	地址总线
35	37	28	P2.7	I/O	标准 IO 口
			A15	I	地址总线

编号			名称	类型	说明
LQFP44	PDIP40	LQFP32			
36	38	29	P0.0	I/O	标准 IO 口
			AD0	I	地址总线
37	39	30	P0.1	I/O	标准 IO 口
			AD1	I	地址总线
38	40	31	P0.2	I/O	标准 IO 口
			AD2	I	地址总线
39			P4.3	I/O	标准 IO 口
			WR	O	外部总线的写信号线
40	1	32	P0.3	I/O	标准 IO 口
			AD3	I	地址总线
41	2		P0.4	I/O	标准 IO 口
			AD4	I	地址总线
			T3	I	定时器 3 外部时钟输入
42	3		P0.5	I/O	标准 IO 口
			AD5	I	地址总线
			T3CLKO	O	定时器 3 时钟分频输出
43	4		P0.6	I/O	标准 IO 口
			AD6	I	地址总线
			T4	I	定时器 4 外部时钟输入
44	5		P0.7	I/O	标准 IO 口
			AD7	I	地址总线
			T4CLKO	O	定时器 4 时钟分频输出
1	6	1	P1.0	I/O	标准 IO 口
			RxD2	I	串口 2 的接收脚

4 封装尺寸图

4.1 LQFP44 封装尺寸图（12mm*12mm）

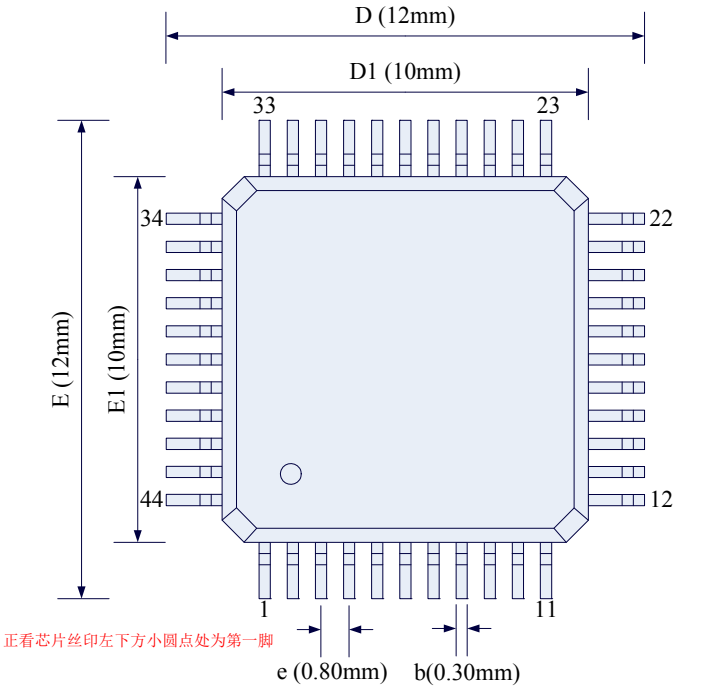

一般尺寸			
测量单位：毫米/mm			
SYMBOL	MIN	TYP	MAX
A	-	-	1.60
A1	0.05	-	0.15
A2	1.35	1.40	1.45
A3	0.59	0.64	0.69
b	0.25	0.30	0.35
c1	0.09	-	0.16
D	11.80	12.00	12.20
D1	9.90	10.00	10.10
E	11.80	12.00	12.20
E1	9.90	10.00	10.10
e	0.70	0.80	0.90
L	0.45	0.60	0.75
L1	1.00REF		
L2	0.25BSC		
R1	0.08	-	-
R2	0.08	-	0.20

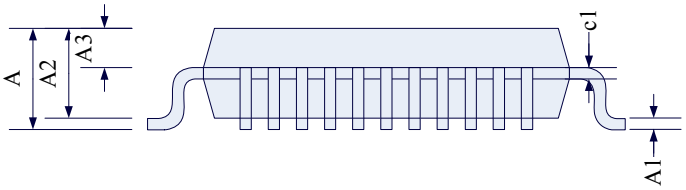

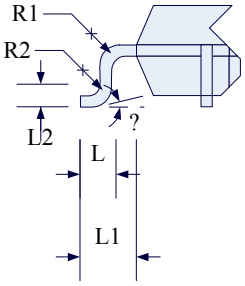

4.2 LQFP32 封装尺寸图（9mm*9mm）

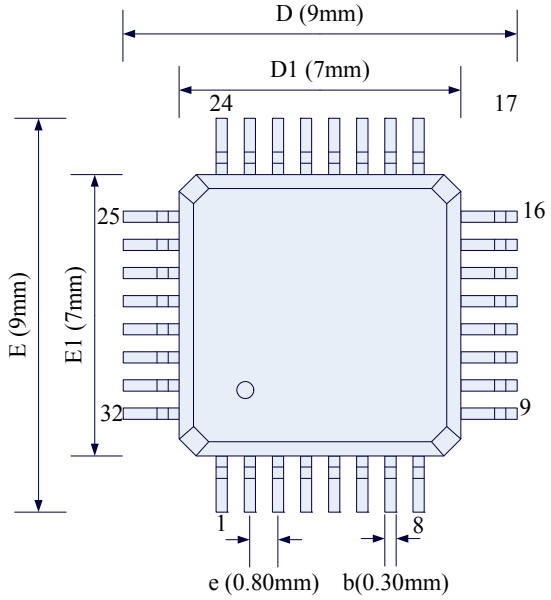

一般尺寸			
测量单位：毫米/mm			
SYMBOL	MIN	TYP	MAX
A	1.45	1.55	1.65
A1	0.01	-	0.21
A2	1.35	1.40	1.45
A3	-	0.254	-
b	0.30	0.35	0.40
b1	0.31	0.37	0.43
c	-	0.127	-
D	8.80	9.00	9.20
D1	6.90	7.00	7.10
E	8.80	9.00	9.20
E1	6.90	7.00	7.10
e	0.70	0.80	0.90
L	0.43	-	0.71
L	1.00REF		
L1	0.25BSC		
R	0.1	-	0.25
R1	0.1	-	-
?	0°	-	10°

正看芯片丝印左下方小圆点处为第一脚

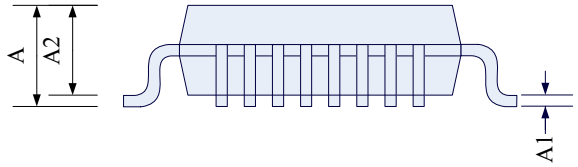

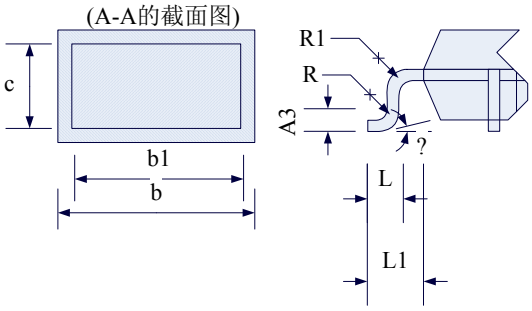

4.3 PDIP40 封装尺寸图

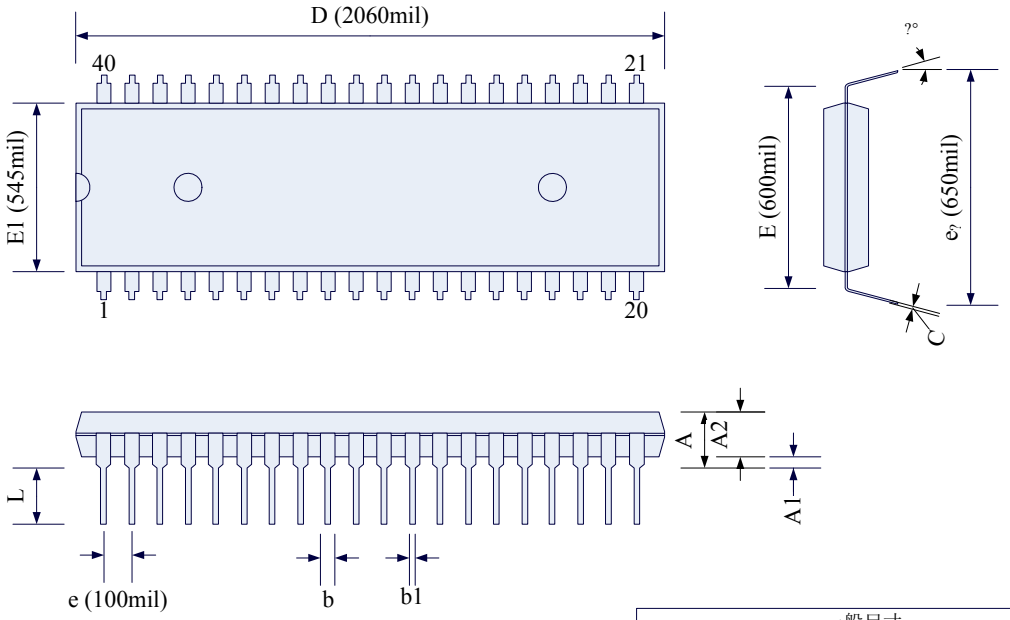

一般尺寸			
测量单位：米尔/mil			
SYMBOL	MIN	TYP	MAX
A	-	-	190
A1	15	-	20
A2	150	155	160
b	45	-	67
b1	15	-	21
C	8	-	15
D	2025	2060	2070
E	600 BSC		
E1	540	545	550
e?	630	650	690
L	120	130	140
?	0°	7°	15°

4.4 TSSOP20 封装尺寸图

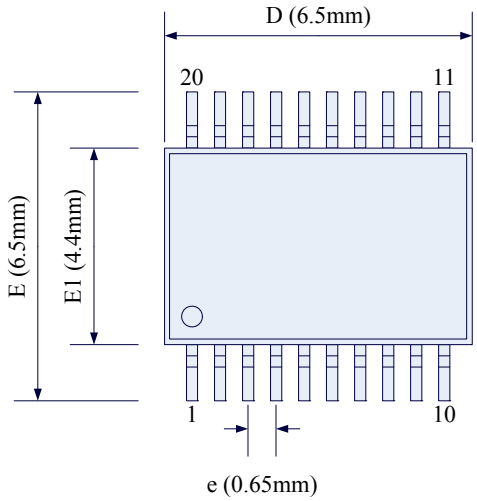

一般尺寸			
测量单位：毫米/mm			
SYMBOL	MIN	TYP	MAX
A	-	-	1.20
A1	0.05	-	0.15
A2	0.90	1.00	1.05
A3	0.34	0.44	0.54
b	0.20	0.24	0.28
D	6.40	6.50	6.60
E	6.20	6.50	6.60
E1	4.30	4.40	4.50
e	0.65BSC		
L	0.45	0.60	0.75
L1	1.00REF		
L2	0.25BSC		
R1	0.09	-	-
R2	0.09	-	-

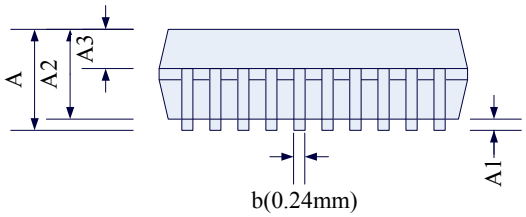

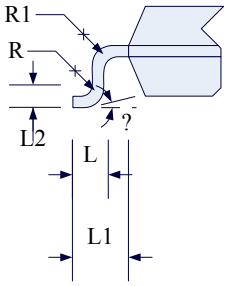

4.5 SOP16 封装尺寸图

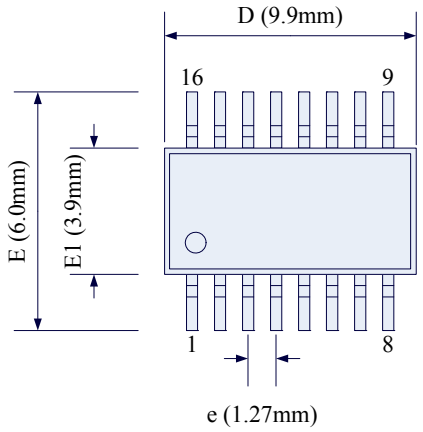
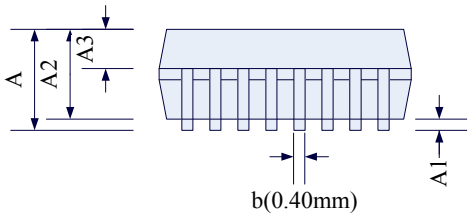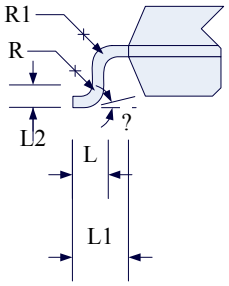
一般尺寸			
测量单位：毫米/mm			
SYMBOL	MIN	TYP	MAX
A	1.35	1.60	1.75
A1	0.10	0.15	0.25
A2	1.25	1.45	1.65
A3	0.55	0.65	0.75
b	0.35	0.40	0.45
D	9.80	9.90	10.00
E	5.80	6.00	6.20
E1	3.80	3.90	4.00
e	1.27BSC		
L	0.45	0.60	0.80
L1	1.04REF		
L2	0.25BSC		
R1	0.07	-	-
R2	0.07	-	-